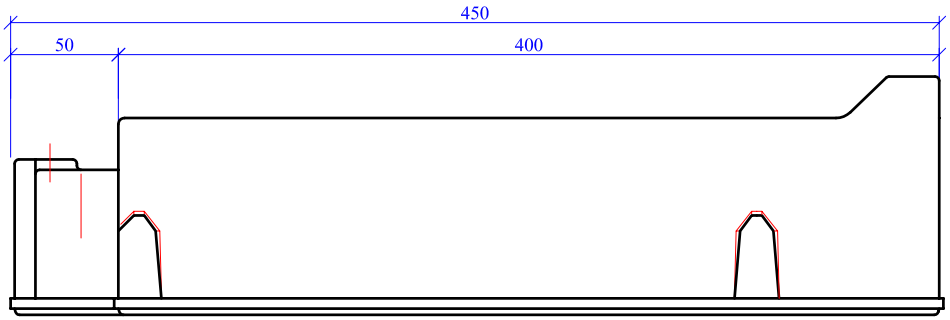

Längsschnitt

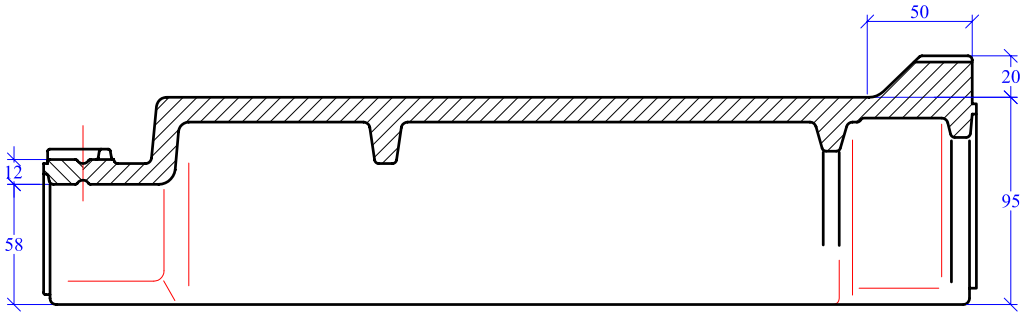

Querschnitt

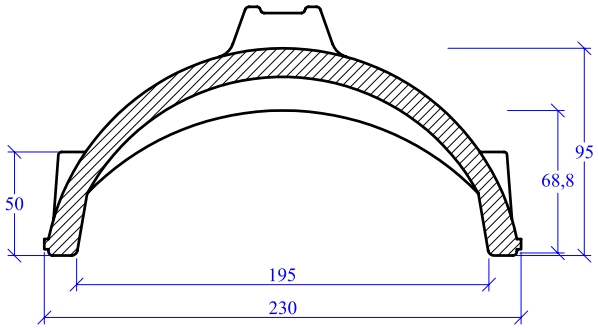

MAßSTAB	PRODUKT	NAME
1:2,5	FIRSTZIEGEL	HARUN ATICI
BILD NR.	Typ **"PV"**	DATUM
		01.04.2008

Maßangaben können aufgrund keramischer Toleranzen variieren